اشتعال اراک
ESHTEAL ARAK
MOHAMMAD MOJGAN Since 1980 محمد مژگان

۸۶۷۳۸۹۷۹۷۵
۸۶۷۳۸۹۶۹۷۵
ISO 3834-2
TÜV AUSTRIA 5S
TÜV AUSTRIA ISO 9001-2015

۸۶۷۳۸۹۷۹۷۵
۸۶۷۳۸۹۶۹۷۵
ISO 3834-2
TÜV AUSTRIA 5S
TÜV AUSTRIA ISO 9001-2015

اشتعال اراک
ESHTEAL ARAK
MOHAMMAD MOJGAN Since 1980 محمد مژگان

ECB-M BURNER

NEW

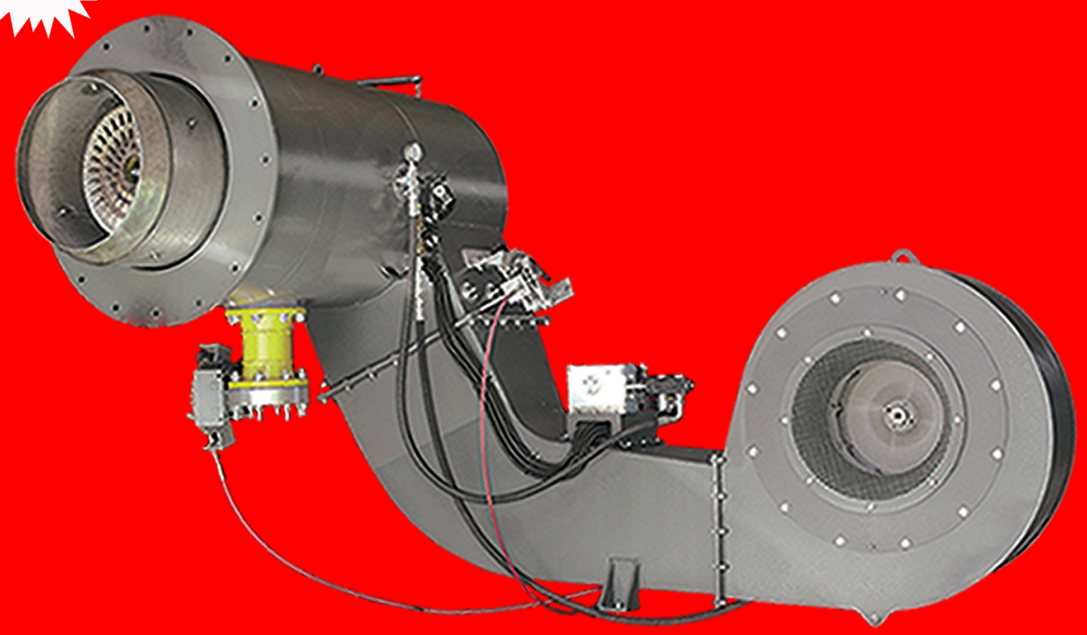

NEW

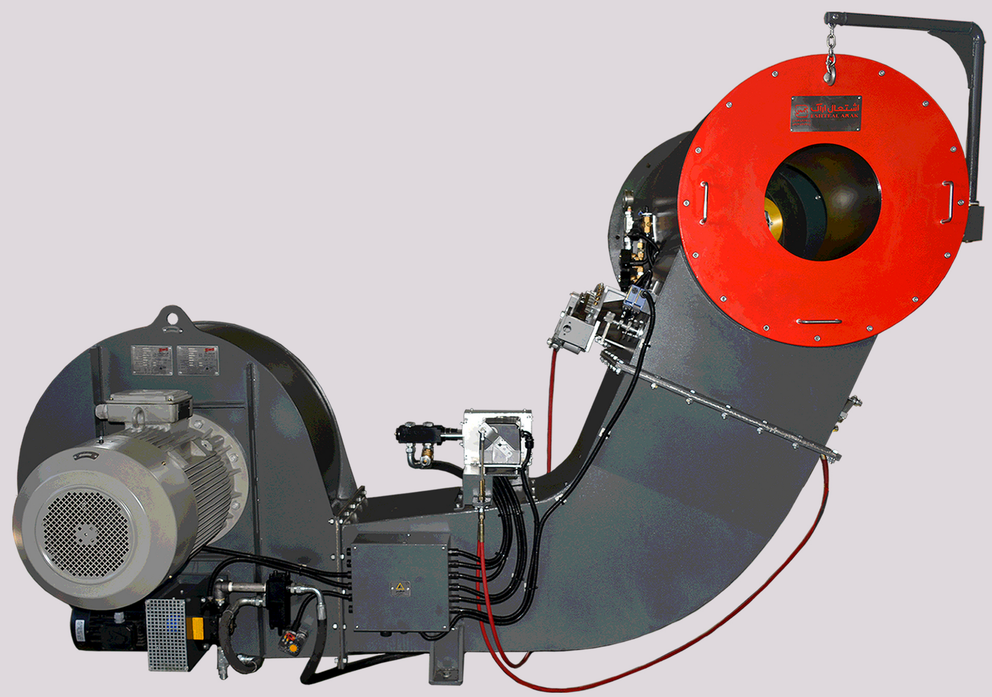

2020

WWW. ESHTEAL ARAK.COM

Web : www.Eshteal Arak.com

Gmail: Eshteal.arak@gmail.com

دفتر مرکزی : تهران-خیابان طالقانی-خیابان بهار جنوبی-بن بست آصف وزیری ساختمان شماره ۳ طبقه چهارم -واحد ۸

تلفن : ۰۲۱-۷۷۵۳۸۳۰۰-۹-۰۲۱-۷۷۶۴۹۱۵۸ فکس:۰۲۱-۷۷۶۰۳۲۷۲

کارخانه: اراک کیلومتر۷ جاده اراک - قم - شهرک صنعتی حاجی آباد -خیابان حدید

تلفن :۰۸۶-۳۴۱۳۱۲۱۳-۵ کدپستی : ۳۸۱۹۹۵۷۱۵۹ صندوق پستی :۳۸۱۹۵۷۱۶۲ فکس :۰۸۶-۳۴۱۳۱۲۱۷

اشتعال اراک
ESHTEAL ARAK
MOHAMMAD MOJGAN Since 1980 محمد مژگان

مشعل جت فشار مدولار ECB-M

NEW

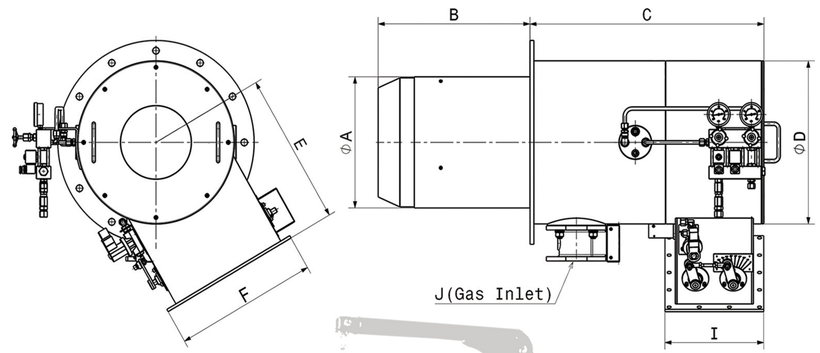

جدول ظرفیت مشعلهای جت فشار مدولار ECB-M

ECB-M 35	ECB-M 42	ECB-M 50	ECB-M 60	ECB-M 70	ECB-M 90	ECB-M 110
10000	12300	15000	17500	20000	26300	31000
977.7	1202.6	1466.6	1711	1955.4	2571.4	3030.9
935.2	1150.3	1402.8	1636.6	1870.4	2459.6	2899.1
4	6	6	6	6	8	8

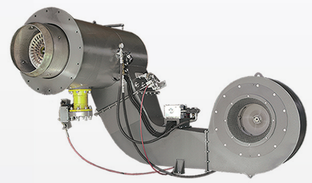

۱. عملکرد صد در صد مدولار مشعل

۲. مشعل دوگانه سوز(گاز ، گازوئیل . مازوت)، که درصورت استفاده از سوخت مازوت می توان از پیش گرمکن ساخت اشتعال اراک استفاده نمود که عملکرد بسیار عالی با این سوخت دارد

۳.ظاهر زیبا و سادگی برای بهره برداری

۴.بلوک سوخت مشعل بصورت آلومینیومی می باشد که در برابر خوردگی - زنگ زدگی - نشتی - مقاوم است

۵.قابلیت تغییر فن با توجه به طراحی مناسب بدنه برای افزایش یا کاهش دبی هوای احتراق

۶. جنس بدنه مشعل کربن استیل می باشد که در برابر ضربه بسیار مقاوم است

۷.رنگ کوره ای بدنه مشعل باعث مقاومت بیشتر در مقابل خوردگی و حرارت شده است

۸.طراحی مشعل به گونه ای است که قابلیت نصب در همه جهات را دارد

جدول ابعادی مشعلهای جت فشار مدولار ECB-M

مدل مشعل	A	B	C	D	E	F	I	J
ECB-M 10	305	396	653	395	411	376	276	2 ½”
ECB-M 15	316	396	653	395	411	376	276	2 ½”
ECB-M 18	370	431	715	480	450	434	302	3”
ECB-M 21	386	464	715	480	450	434	302	3”
ECB-M 25	425	556	830	630	560	575	420	4”
ECB-M 30	455	575	830	630	560	575	420	4”
ECB-M 35	500	595	830	630	560	575	420	4”
ECB-M 42	550	726	1220	835	663	730	603	6”
ECB-M 50	590	768	1220	835	663	730	603	6”
ECB-M 60	645	783	1220	835	663	730	603	6”
ECB-M 70	700	809	1220	835	663	730	603	6”
ECB-M 90	785	986	1623	1055	835	905	720	8”
ECB-M 110	880	1035	1623	1055	835	905	720	8”

مدل مشعل	UNITS	ECB-M 10	ECB-M 15	ECB-M 18	ECB-M 21	ECB-M 25	ECB-M 30
حداکثر ظرفیت حرارتی	KW	3600	4400	5300	6200	7300	8800
مصرف گاز	M3/hr	352	430.2	518.19	606.2	713.7	860.4
مصرف گازوییل	Lit/hr	336.6	411.4	495.6	579.8	682.7	823
سایز ورودی گاز	inch	2 ½	2 ½	3	3	4	4

۹. مشعل با سیستم‌کنترل احتراق می تواند میزانO_2 را به کمتر از ٪۳ وCO را به کمتر از۱۰ PPM کاهش دهد

۱۰. مشعل با سیستم کنترلر می تواند میزان NOX راکمتر از ۳۰ PPM کاهش دهد که این امر منجربه کاهش آلایندگی می گردد (در صورت استفاده از FGR)

۱۱. کاهش انتشار گازهای گلخانه ای -کاهش هزینه سوخت-کاهش مصرف برق بااستفاده از سیستم کنترل

۱۲. مشاهده کامل شعله با استفاده از صفحه شیشه ای بزرگ بر روی بدنه مشعل

۱۳. فن مشعل به گونه ای طراحی وساخته شده است که می تواند با ۲۰ الی۳۰ درصد هوای اضافه کارکند

۱۴. قابلیت دسترسی به تمام قطعات داخلی مشعل به جهت تعمیر ونگهداری بدون جدا کردن مشعل از بویلر

۱۵. اطمینان و ایمنی بالای مسیر سوخت مشعل با استفاده از اتصالات و لوله های فولادی

۱۶. سادگی یونیت گاز مشعل

۱۷. دسترسی آسان برای تنظیم دریچه هوا و دمپر موتور

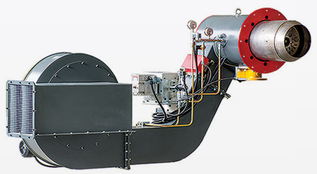

ISO 3834-2
TÜV AUSTRIA 5S
TÜV AUSTRIA ISO 9001-2015

ECB - M

Web : www.Eshteal Arak.com

Gmail: Eshteal.arak@gmail.com

دفتر مرکزی : تهران-خیابان طالقانی-خیابان بهار جنوبی-بن بست آصف وزیری ساختمان شماره ۳ طبقه چهارم -واحد ۸

تلفن : ۰۲۱-۷۷۵۳۸۳۰۰-۹-۰۲۱-۷۷۶۴۹۱۵۸ فکس:۰۲۱-۷۷۶۰۳۲۷۲

کارخانه: اراک کیلومتر۷ جاده اراک - قم - شهرک صنعتی حاجی آباد -خیابان حدید

تلفن :۰۸۶-۳۴۱۳۱۲۱۳-۵ کدپستی : ۳۸۱۹۹۵۷۱۵۹ صندوق پستی :۳۸۱۹۵۷۱۶۲ فکس :۰۸۶-۳۴۱۳۱۲۱۷